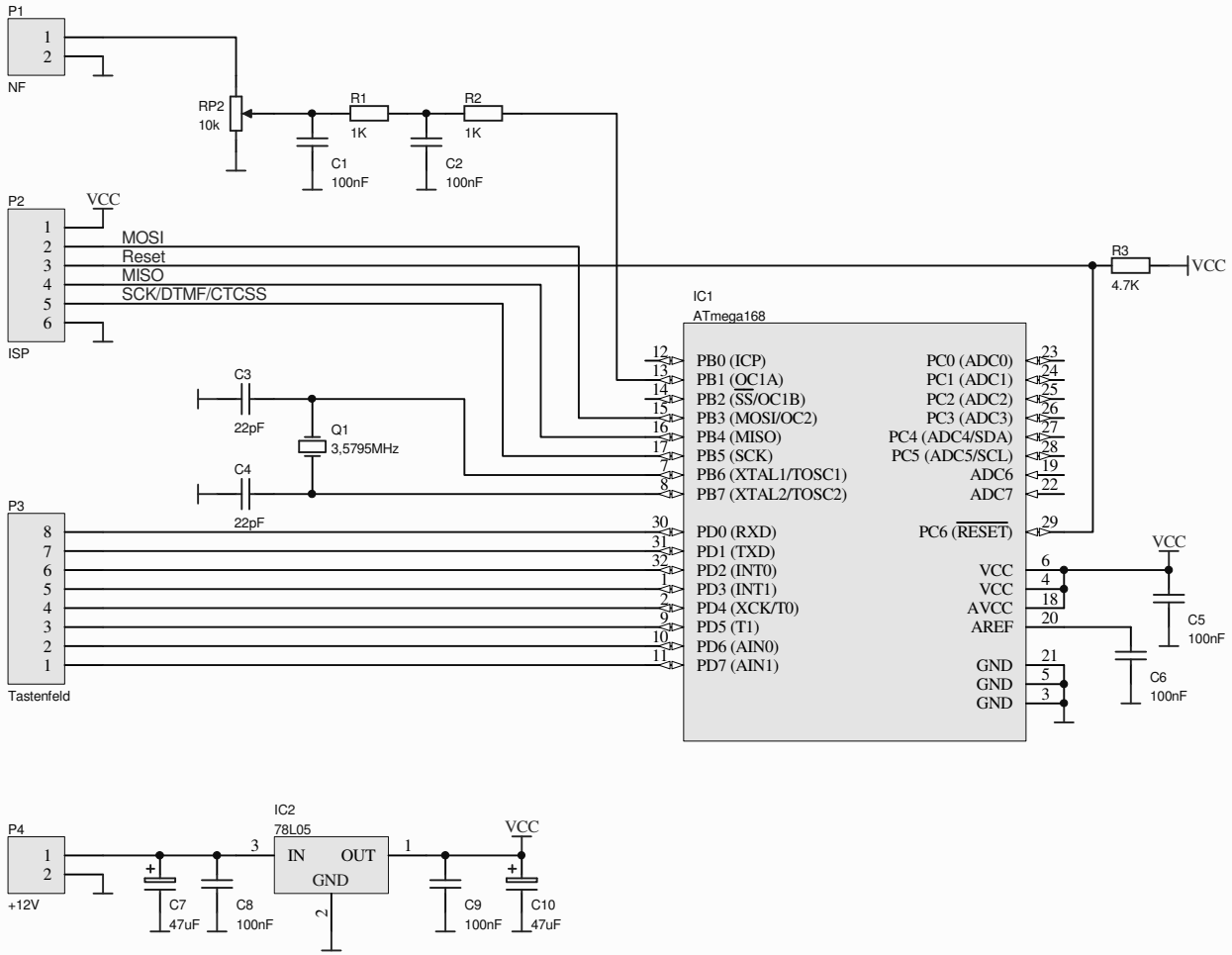

Projekt:

DTMF-Geber

Rev.:

Tomtom

DL1MFK

Datum : 17.05.2011

Uhrzeit : 23:40:35

Datei: DTMF-GEBER V01a.SchDoc

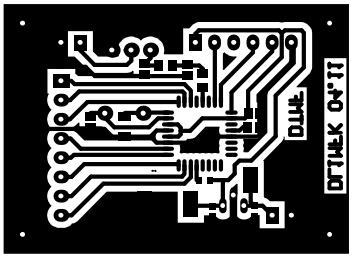
D.U.M.
DT1M.K 04'77

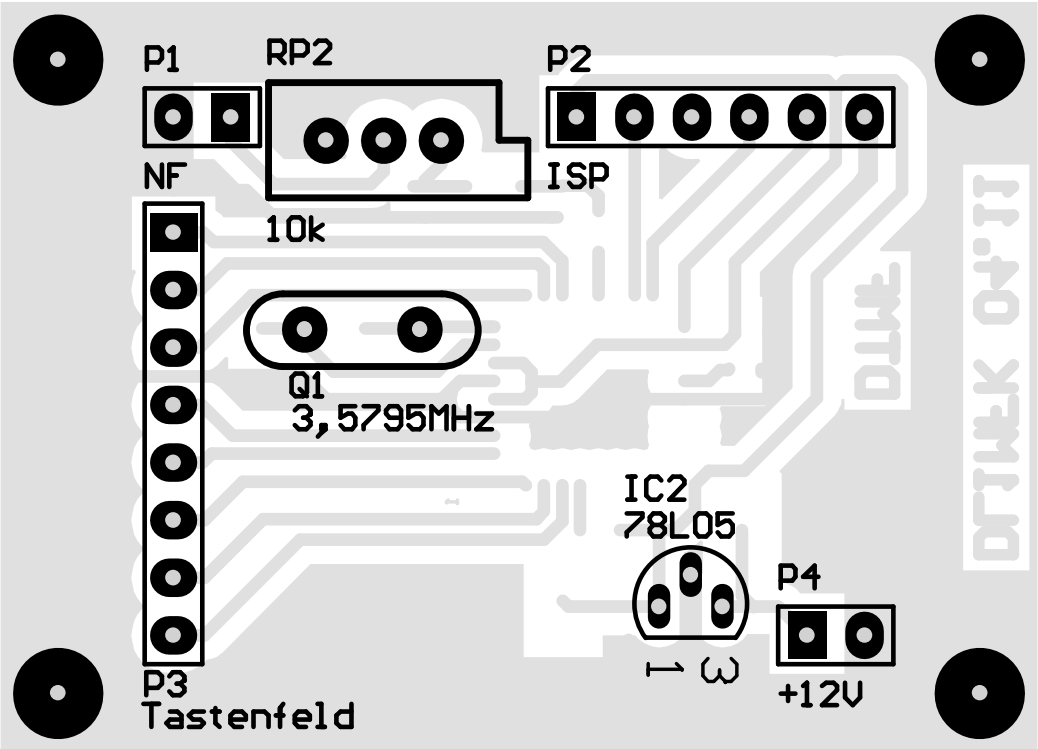
P1
RP2
P2
NF
ISP
10k
Q1
3,5795MHz
IC2
78L05
P4
1
3
+12V
P3
Tastenfeld

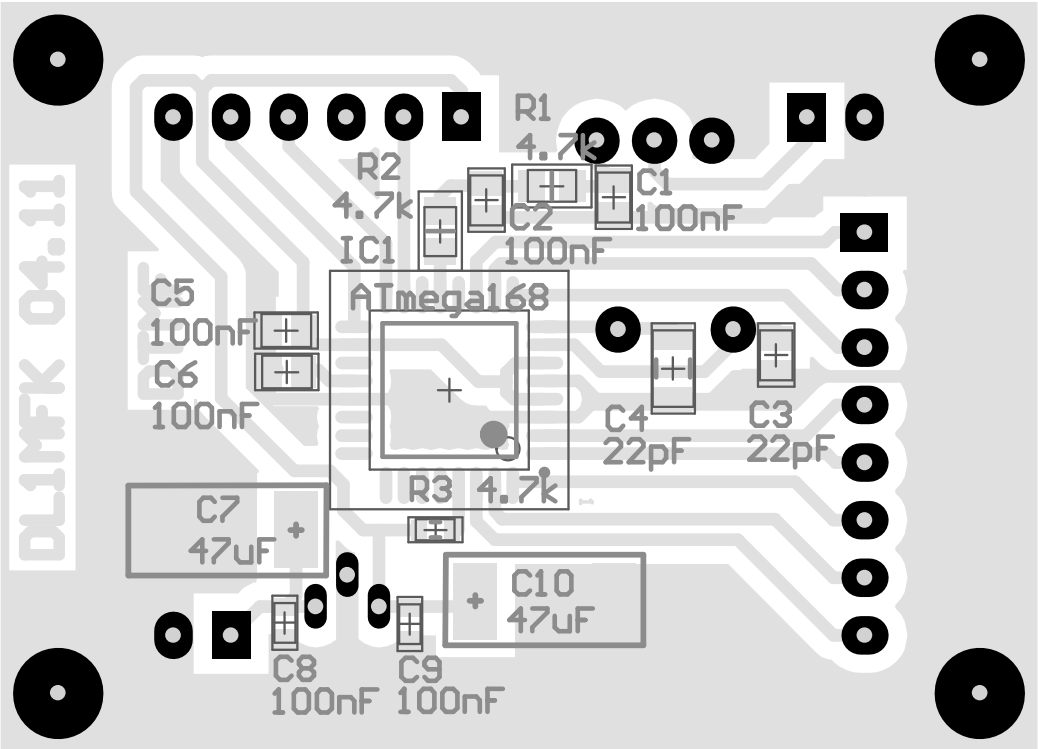
DL1MFK 04.11
R1
4.7k
R2
4.7k
C1
100nF
C2
100nF
IC1
ATmega168
C5
100nF
C6
100nF
C4
22pF
C3
22pF
R3 4.7k
C7
47uF
C10
47uF
C8
100nF
C9
100nF