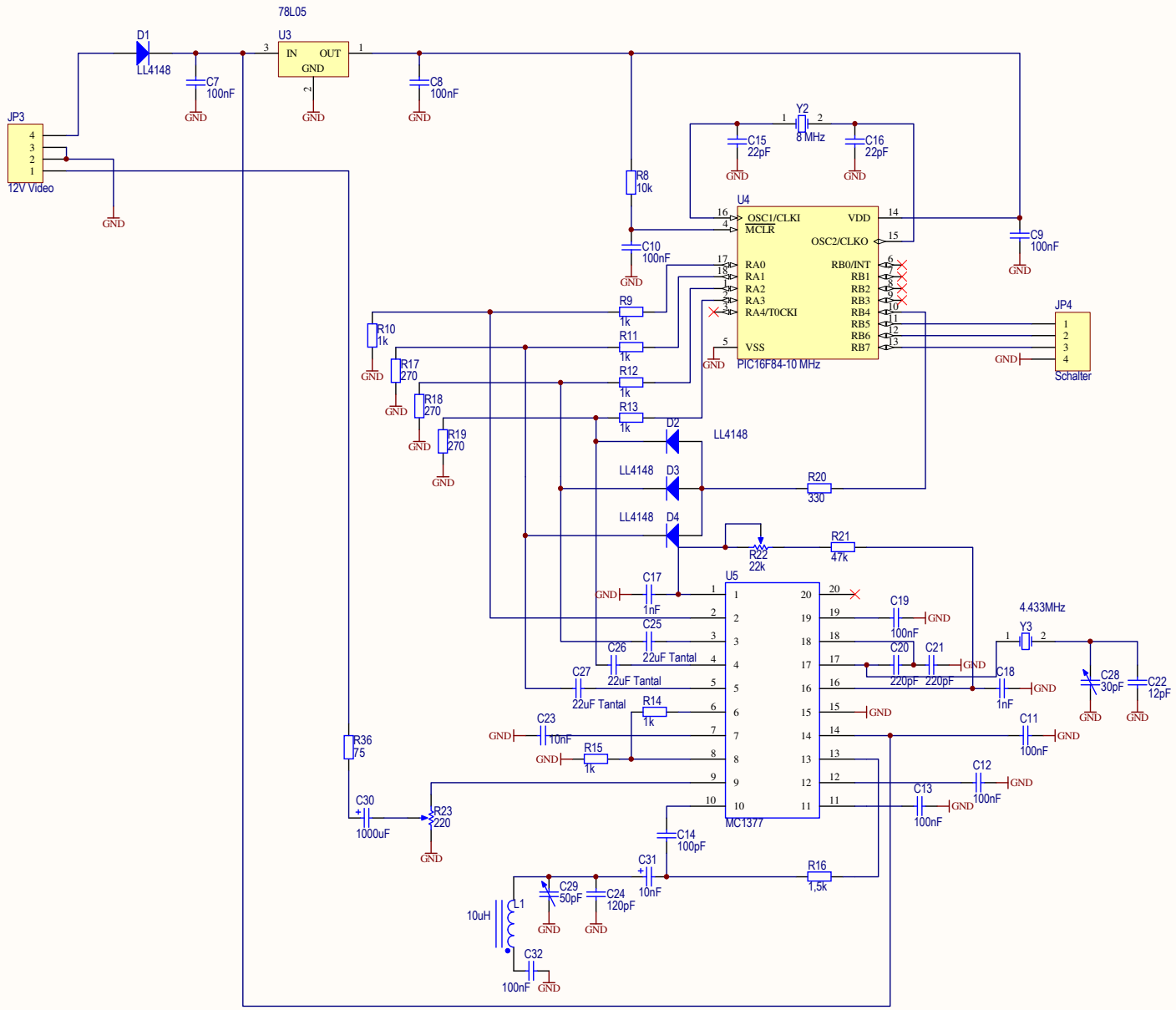

Projekt:

Farbtestbild-Generator mit Uhr und Laufschrift

Tomtom
DL1MFK

Rev.: A
Datum: 06.10.2006
Uhrzeit: 00:10:15

Datei: TestBildFarbe.SchDoc

Farbtestbild
TAE 04

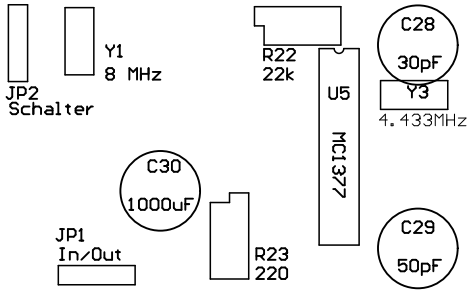
JP2
Schalter
Y1
8 MHz
R22
22k
U5
MC1377
C28
30pF
Y3
4.433MHz
C30
1000uF
JP1
In/Out
R23
220
C29
50pF

12pF
100nF
220pF
1nF
100nF
100nF
100nF
42k
1k
75
10nF
100pF
1nF
1k
270
22uF
22uF
22uF
910
LL4148
270
10nF
1k
120pF
1k
1.8k
470
LL4148
LL4148
270
C32
100uF
10uH
R36
75
100nF
22pF
22pF
PIC16F84-10 MHz
100nF
100nF
10k
LF147
78L05